ENERPAC
POWERFUL SOLUTIONS. GLOBAL FORCE.

▼ De haut en bas: **P-802, P-842, P-202, P-142**

Une exclusivité Enerpac

Tableau de sélection
Pour une sélection correcte de la pompe à main convenant à votre application prière de consulter nos « Pages Jaunes ».
Page: 266

Tableau des vitesses
Pour déterminer la vitesse approximative d'un vérin, voir dans nos « Pages Jaunes » le tableau des vitesses des vérins.
Page: 273

- **Conception ultra-légère et compacte**
- **Réservoir robuste en nylon renforcé de fibres de verre, corps en aluminium recouvert de nylon pour une résistance maximale à la corrosion**
- **Deux vitesses, réduction jusqu'à 80% du nombre de coups de pompe par rapport aux pompes à une vitesse**
- **Faible effort à exercer sur le levier, moindre fatigue de l'utilisateur**
- **Distributeur à quatre voies intégré dans la P-842, pour vérins double effet**
- **Blocage du levier et construction allegée pour faciliter le transport**
- **Grande capacité d'huile**
- **Levier non-conducteur pour la sécurité de l'utilisateur**
- **Soupape de sureté pour éviter les surpressions.**

Accessoires pour réservoir
Si un retour au réservoir est nécessaire, cet accessoire permet d'installer un orifice 7/16"-20 UN à l'arrière du réservoir.

PC-20	pour P-141, P-142
PC-25	pour P-202, P-391, P-392

Power Box
Coffret d'outils portatifs comprenant une pompe à main P-392, un ensemble manomètre et adaptateur, un flexible et un vérin de la série RC, RCS, RSM ou WR.
Page: 61

▼ *Ensemble vérin et pompe SCR-254H, utilisé pour lever la charpente métallique tout en surveillant la pression et la charge à l'aide du manomètre.*

Type de pompe	Capacité d'huile utile (cm³)	Référence	Pression nominale [2] (bar) 1er étage	Pression nominale [2] (bar) 2e étage	Débit par course (cm³) 1er étage	Débit par course (cm³) 2e étage	Effort maximal sur levier (kg)
Une vitesse	327	**P-141**	-	700	-	0,90	32,7
	901	**P-391**	-	700	-	2,47	38,6
Deux vitesses	327	**P-142** [1]	13	700	3,62	0,90	35,4
	901	**P-202**	13	700	3,62	0,90	28,6
	901	**P-392** [1]	13	700	11,26	2,47	42,2
	2540	**P-802**	27	700	39,33	2,47	43,1
	2540	**P-842** [3]	27	700	39,33	2,47	43,1

[1] Disponible sous forme d'ensembles, voir note page suivante. Le P-392 est également disponible dans la Power Box (page 61).
[2] Contacter Enerpac pour les applications dans lesquelles la pression de travail est inférieure à 10 % de la pression nominale.
[3] Le P-842 est prévu pour les vérins double effet.

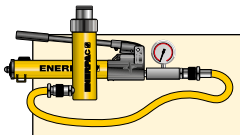

Ensembles complets

Pompes marquées d'un * sont disponibles sous forme **d'ensemble** (manomètre, pompe, flexible, raccord rapide, vérin) pour vous faciliter la sélection.

Page: 58

Série P

Capacité du réservoir:
327 - 2540 cm³

Débit à pression nominale:
0,90 - 2,47 cm³/course

Pression de travail maximale:
700 bar

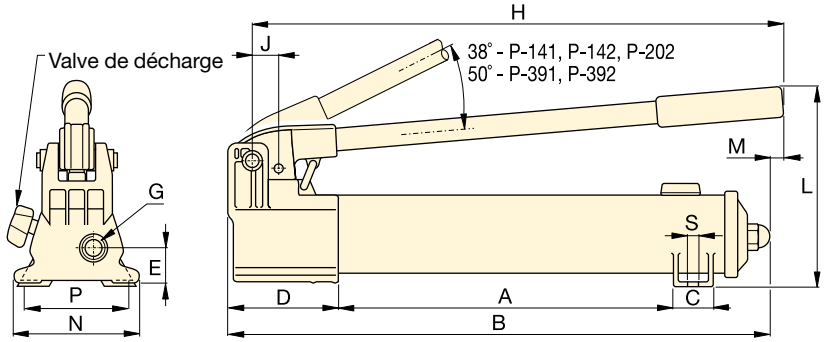

P-141, P-142, P-202, P-391, P-392

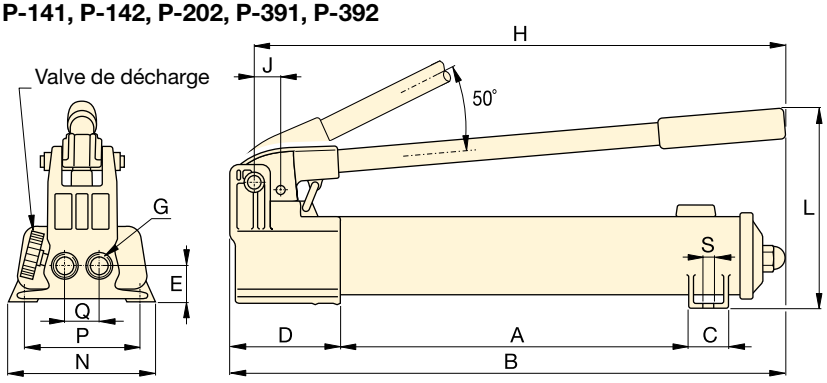

P-802

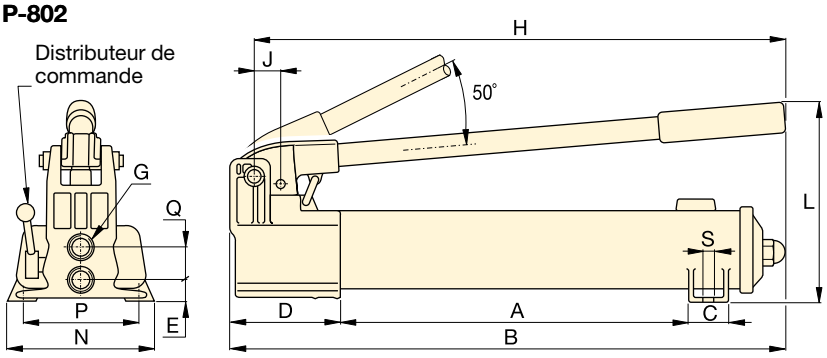

P-842

Flexibles

Enerpac propose une ligne complète de flexibles de qualité. Pour le bon fonctionnement de votre système, n'utiliser que les flexibles d'origine Enerpac.

Page: 122

Manomètre et adaptateur GA45GC

Protégez-vous des surcharges de système en ne commandant qu'une seule référence pour un manomètre, un adaptateur et un raccord pré-assemblés.

Page: 134

Pompe à pied P-392FP

Pour opérer les mains libres, la pompe à pieds **P-392FP**, légère et robuste, est un choix parfait.

Page: 79

Course du piston	Dimensions (mm)															Référence
(mm)	A	B	C	D	E	G	H	J	L	M	N	P	Q	S	(kg)	
12,7	185	336	28	85	28	¼"-18 NPTF	319	19	143	–	95	80	–	7	2,4	**P-141**
25,4	344	533	36	99	33	⅜"-18 NPTF	522	30	177	16	120	–	–	–	4,1	**P-391**
12,7	185	336	28	85	28	¼"-18 NPTF	319	19	143	–	95	80	–	7	2,4	**P-142** [1]
12,7	344	509	36	85	28	¼"-18 NPTF	400	19	144	16	95	–	–	–	3,4	**P-202**
25,4	344	533	36	99	33	⅜"-18 NPTF	522	30	177	16	120	–	–	–	4,1	**P-392** [1]
25,4	337	552	45	133	35	⅜"-18 NPTF	527	30	228	–	181	153	35	10	8,2	**P-802**
25,4	337	552	45	133	20	⅜"-18 NPTF	527	30	228	–	181	153	36	10	10,0	**P-842** [3]

ENERPAC
POWERFUL SOLUTIONS. GLOBAL FORCE.

▼ De gauche à droite: **P-77, P-80, P-84, P-801, P-39**

Une solution pour les travaux rudes

- **Effort de pompage réduit et poignée ergonomique pour réduire la fatigue de l'opérateur**
- **Deux vitesses pour un fonctionnement plus rapide et facile (en-dehors P-39)**
- **Réservoir sans évent supprime les problèmes de pertes d'huile**
- **Poignée de prise rapide permet de transporter la pompe facilement**
- **Réservoir équipé d'une valve de surpression**
- **Construction entièrement en acier (y compris le piston et le racleur) assurant robustesse et grande longévité**
- **Distributeur à 4 voies sur le modèle P-84 et P-464 pour la commande de vérins à double effet.**

Deux vitesses
Concues pour venir rapidement au contact de la charge, et les applications nécessitant de grandes capacités d'huiles telles que les levages multivérins.

Kit de conversion en pompe à pied
Le jeu **PC-11** modifie votre P-39, P-77, P-80 ou P-801 en pompe actionnée par pied. Comprend les instructions pour une modification facile.

Manomètre et adaptateur GA45GC
Protégez-vous des surcharges de système en ne commandant qu'une seule référence pour un manomètre, un adaptateur et un raccord pré-assemblés.
Page: 134

Distributeur à 4 voies
Les modèles **P-84** et **P-464** possèdent un distributeur manuel à 4 voies, conçu pour être utilisé avec un vérin double effet ou deux vérins simple effet. Voir:
Page: 268

▼ *Lorsque aucune source de puissance n'est disponible, la pompe à main P-80 présente une solution permettant de disposer de la puissance nécessaire.*

Type de pompe	Capacité d'huile utile (cm³)	Référence	Pression nominale [2] (bar) 1er étage	Pression nominale [2] (bar) 2e étage	Débit par course (cm³) 1er étage	Débit par course (cm³) 2e étage	Effort maximal sur le levier (kg)
1 vitesse	672	**P-39**	-	700	-	2,46	39
2 vitesses	672	**P-77**	34	700	16,39	2,46	40
	2200	**P-80** [1]	34	700	16,39	2,46	35
	4100	**P-801**	34	700	16,39	2,46	35
	2200	**P-84** [3]	34	700	16,39	2,46	35
	7423	**P-462**	14	700	126,20	4,75	49
	7423	**P-464** [3]	14	700	126,20	4,75	49

[1] Disponible sous forme d'ensemble, voir note page suivante.
[2] Contacter Enerpac pour les applications dans lesquelles la pression de travail est inférieure à 10 % de la pression nominale.
[2] Est prévu pour les vérins double effet.

Tableau des vitesses

Pour déterminer la vitesse approximative d'un vérin, voir dans nos « Pages Jaunes » le tableau des vitesses des vérins.

Page: 273

Série P

Capacité du réservoir:
672 - 7423 cm³

Débit à pression nominale:
2,46 - 4,75 cm³/course

Pression de travail maximale:
700 bar

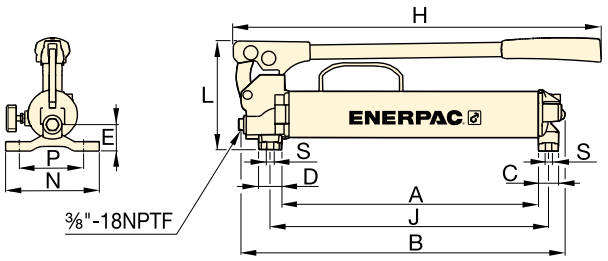

P-39, P-77

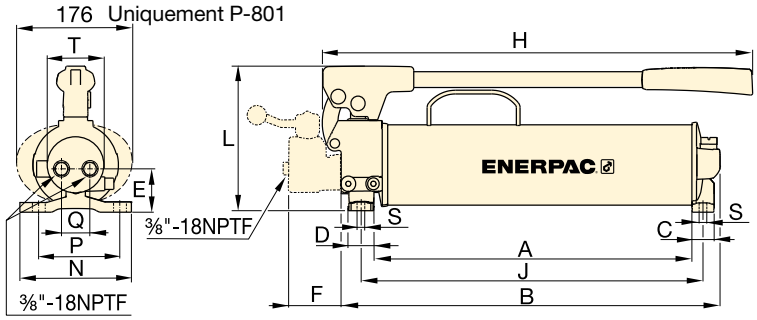

P-80, P-801, P-84

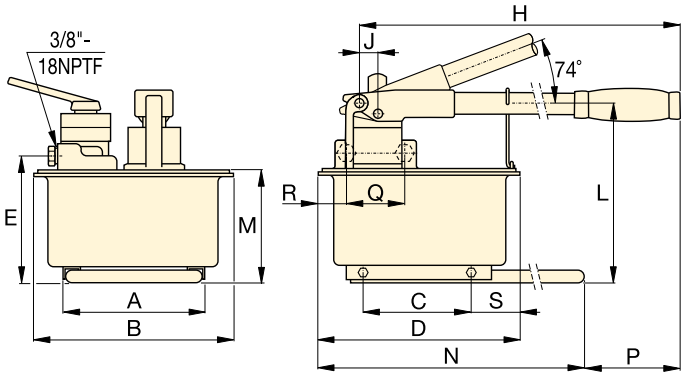

P-462, P-464

Pompes à main grande capacité

Les modèles **P-462** et **P-464** sont dotés de réservoirs plus grands et délivrent un haut débit dès le 1er étage. Ces pompes sont idéales pour actionner des vérins de haute capacité.

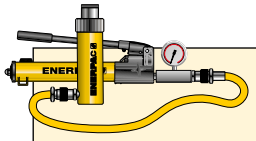

Ensembles pompe et vérin

Pompes marquées d' un * sont disponibles sous forme **d'ensemble** (manomètre, pompe, flexible, raccord rapide, vérin) pour vous faciliter la sélection.

Page: 58

Tableau de sélection

Pour une sélection correcte de la pompe à main convenant à votre application prière de consulter nos « Pages Jaunes ».

Page: 266

Course du piston (mm)	Dimensions (mm) A	B	C	D	E	F	H	J	L	M	N	P	Q	R	S	T	(kg)	Référence
25,4	383	480	30	35	37	–	550	416	163	–	140	111	–	–	8,4	–	6,2	**P-39**
25,4	391	487	30	35	47	–	550	424	163	–	140	111	–	–	8,4	–	7,1	**P-77**
25,4	428	511	30	35	55	–	579	460	195	–	150	121	42	–	8,4	74	10,7	**P-80** [1]
25,4	428	511	30	35	55	–	579	460	195	–	150	121	42	–	8,4	74	14,1	**P-801**
25,4	428	510	30	35	55	70	579	460	195	–	150	121	38	–	8,4	74	11,8	**P-84** [3]
38,1	210	308	163	320	195	–	671	25	270	175	650	92	–	–	80	–	27,7	**P-462**
38,1	210	308	163	320	195	–	671	25	270	175	650	92	89	68	80	–	27,7	**P-464** [3]

Séries P, pompes à main basse pression

ENERPAC
POWERFUL SOLUTIONS. GLOBAL FORCE.

▼ De gauche à droite: **P-25, P-51, P-18**

- **Les pompes P-25 et P-50 pompent de l'huile lors de chaque mouvement du manche, en montée et en descente, ce qui augmente l'efficacité et convient particulièrement dans un espace réduit**
- **Valve de décharge externe**
- **Valve de limitation de pression interne, protège des surcharges**
- **À utiliser avec les vérins et outils simple effet.**

Manomètre et adaptateur GA45GC

Protégez-vous des surcharges de système en ne commandant qu'une seule référence pour un manomètre, un adaptateur et un raccord pré-assemblés.

Page: 134

Flexibles

Enerpac offre une gamme complète de flexibles haute qualité. Pour garantir l'intégrité de votre système, utilisez uniquement les flexibles d'origine Enerpac.

Page: 122

▼ *Pompe à main P-18 utilisée pour verrouiller la table tournante d'une machine à polir le marbre.*

Type de pompe	Capacité huile utilisable (cm³)	Référence	Pression nominale (bar)	Déplacement par course (cm³)	Effort max. sur le levier (kg)
Une vitesse	360	**P-18**	200	2,46	16
	3277	**P-25**	175	9,50	27
	3277	**P-50**	350	4,75	27
	819	**P-51**	200	4,10	27

Série P

Capacité du réservoir:
360 - 3277 cm³

Débit à la pression nominale:
2,46 - 9,50 cm³/course

Pression de travail maximale:
175 - 350 bar

Pompes à main multifluides, série MP

Pompes à main, pour applications d'essais à haute pression avec remplissage à basse pression, résistent à la corrosion. Ces pompes sont compatibles avec un grande nombre de fluides.

Page: 78

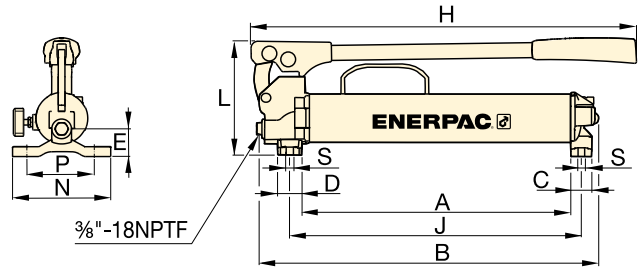

P-18

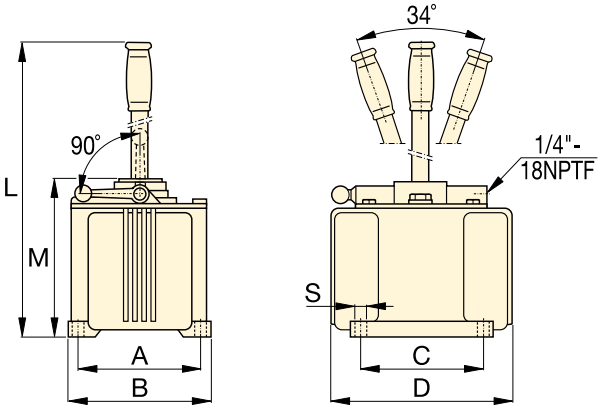

P-25, P-50

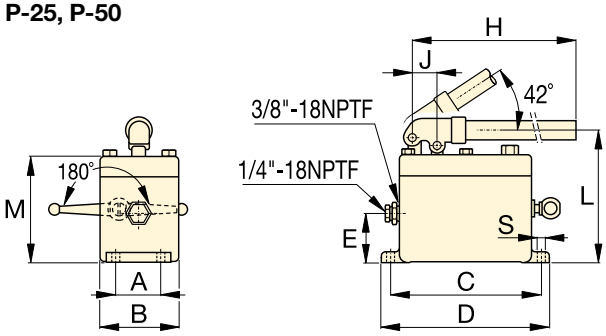

P-51

▼ *Pompes à main P-51 et vérins RC, utilisés pour maintenir les couches de bois sous pression pendant le laminage de panneaux.*

Course du piston (mm)	Dimensions (mm) A	B	C	D	E	H	J	L	M	N	S	(kg)	Référence
25,4	221	316	30	35	37	385	254	163	–	140	8,4	5,0	**P-18**
38,1	152	173	152	240	–	–	–	684	200	–	10	16,3	**P-25**
38,1	152	173	152	240	–	–	–	684	200	–	10	16,8	**P-50**
25,4	52	92	181	200	57	610	29	160	129	–	9	5,4	**P-51**

Série MP, Pompes à main multifluide

ENERPAC
POWERFUL SOLUTIONS. GLOBAL FORCE.

▼ Modèle: **MP-110**

Série
MP

Débit à pression nominale:
1,6 - 20,6 cm³/course

Pression de travail maximale:
110 - 1000 bar

Jeu de réservoir en option
Comprend un réservoir de 10 litres avec châssis traîneau, plaque supérieure avec joint d'étanchéité du réservoir, tuyau d'aspiration et boulons pour le montage. Capacité d'huile utile: 7,4 litres.
Référence: **MP-10T**.

Pompe à main en acier inoxydable
Disponible également comme pompe à main en acier inoxydable, réf. **11-400**

Page: **80**

- **Excellente résistance à la corrosion**
- **Equipées en standard de joints caoutchouc nitrile – compatibles avec un grand nombre de fluides tels eau déminéralisée, émulsions huile /eau, solutions polyglycols, huiles minérales**
- **Pompes à deux vitesses, pression jusqu' à 1000 bars**
- **En option, les joints Buna Nitrile peuvent être remplacés par des joints EPDM convenant pour fluides de freins et Skydrol**
- **Corps de pompe imprégné aluminium anodisé, composants internes de la pompe en acier inoxydable**
- **Valve de pression réglable de l'extérieur**
- **À utiliser avec les vérins et outils simple effet**
- **Orifice pour manomètre 1/4" NPTF.**

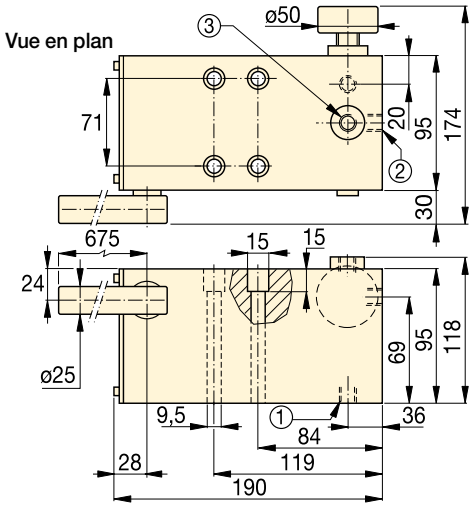

MP-110, 350, 700, 1000
① Aspiration/Orifice retour au réservoir 3/8"-18 NPTF
② Orifice pression 3/8"-18 NPTF
③ Orifice pour manomètre 1/4"-18 NPTF

Pompe Type	Capacité d'huile utile * (cm³)	Référence **	Pression nominale (bar) 1er étage	Pression nominale (bar) 2ème étage	Débit par course (cm³) 1er étage	Débit par course (cm³) 2ème étage	Effort maximal sur le levier (kg)	Course du piston (mm)	(kg)
Deux vitesses	*	**MP-110**	35	110	52,6	20,60	45	27,1	6,6
	*	**MP-350**	35	350	52,6	7,15	45	27,1	6,6
	*	**MP-700**	35	700	52,6	2,63	45	27,1	6,6
	*	**MP-1000**	35	1000	52,6	1,60	45	27,1	6,6

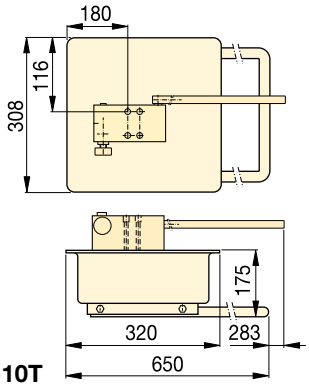

MP-10T

* La pompe MP comprend un joint épaisseur 1,5 mm pour le montage du réservoir. Nécessite un réservoir extérieur.
** À utiliser avec les vérins et outils simple effet.

Pompe hydraulique à pied, légère et robuste

▼ Modèle: **P-392FP**

Série
P

Capacité du réservoir:
492 cm³

Débit à pression nominale:
2,47 cm³/course

Pression de travail maximale:
700 bar

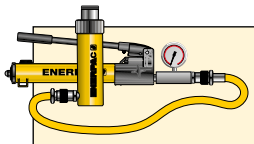

Ensembles complets pompe-vérin

Disponible sous forme d'ensembles (manomètre, pompe, flexible, raccord rapide, vérin) pour vous faciliter la sélection.

Page: 58

Flexibles

Enerpac propose une ligne complète de flexibles hydrauliques de qualité. Pour assurer le bon fonctionnement de votre système, n'utiliser que des flexibles d'origine Enerpac.

Page: 122

- **Robuste, durable et compacte**
  - Cadre en acier pour une stabilité maximale
  - Manche acier
  - Réservoir en aluminium
- **Verrouillage de la pédale et poids réduit, facilitent le transport**
- **Deux vitesses, réduction jusqu'à 78 % des coups de pédale par rapport à une pompe à une vitesse**
- **Valve de décharge progressive permettant un meilleur contrôle de la charge et un retour plus rapide pour tout les vérins simple effet à retour par ressort ou gravité**
- **Valve de décharge, large commande au pied pour un contrôle facile et mesuré de la descente de la charge**
- **Valve de pression interne, protège des surcharges.**

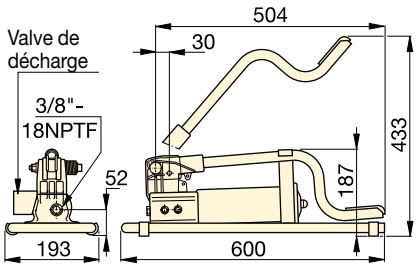

▼ *Le modèle P-392FP offre l'avantage d'un fonctionnement mains libres pour manœuvrer l'outil ou le vérin.*

Capacité d'huile utile (cm³)	Référence	Pression nominale (bar) 1er étage	Pression nominale (bar) 2ème étage	Débit par course (cm³) 1er étage	Débit par course (cm³) 2ème étage	Effort maximal sur le levier (kg)	Course du piston (mm)	(kg)
492	**P-392FP ***	15	700	11,26	2,47	42	25,4	7,0

* Disponibles sous forme d'ensembles, voir note sur cette page.

ENERPAC
POWERFUL SOLUTIONS. GLOBAL FORCE.

▼ De gauche à droite: **11-100, P-2282**

Très haute pression, jusqu'à 2800 bar

Robinet coupe-circuit 72-750 à 2 voies en inox

La solution idéale pour les applications 2800 bar, nécessitant un robinet coupe-circuit ou une valve de protection du manomètre.

Manomètres pour circuits d'essais

Pour le contrôle de la pression hydraulique. Ces manomètres, comme le **T6010L**, sont disponibles avec filetage à cône d'étanchéité ou avec filetage NPTF dans une grande gamme de pression.

Page: 132

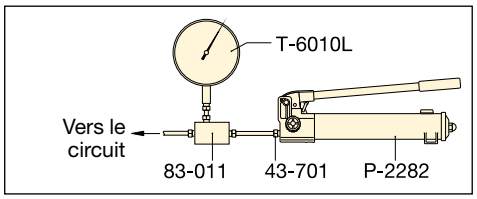

▲ Circuit d'essai type

- **Le modèle P-2282 à deux vitesses permet un remplissage plus rapide, réduisant ainsi la durée du cycle de l'essai dans de nombreuses applications**
- **Construites en acier inoxydable 303, les modèles 11-100 et 11-400 permettent l'utilisation avec de nombreux fluides tels que l'eau distillée, les diesters, les silicones, les huiles solubles et le pétrole**
- **Gros robinet de décharge pour un meilleur contrôle du relâchement de la pression**
- **Orifices ¾"-16 étanchéité sur cône pour une pression nominale de 2800 bar.**

Etanchéité sur cône

Les raccords haute pression en acier inoxydable assurent l'étanchéité au moyen d'une surface conique. L'écrou de serrage maintient serré la bague et le tube lequel assure l'étanchéité sur la surface du cône pour des pressions de l'ordre de 2800 bar.

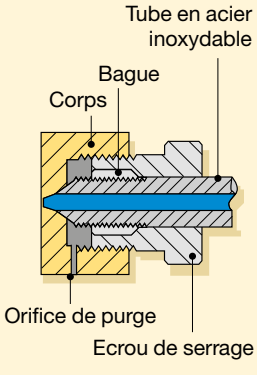

Type de pompe	Capacité d'huile utile (cm³)	Référence	Pression nominale* (bar) 1er étage	Pression nominale* (bar) 2e étage	Débit par course (cm³) 1er étage	Débit par course (cm³) 2e étage	Effort maximal sur levier (kg)
2 vitesses	983	**P-2282**	13	**2800**	16,22	0,61	48,1
1 vitesse	737	**11-100**	-	**700**	-	2,49	54,4
	737	**11-400**	-	**2800**	-	0,62	54,4

* Contacter Enerpac pour les applications dans lesquelles la pression de travail est inférieure à 10 % de la pression nominale.

▼ Raccords et tubes très haute pression

Description		Connexion	Référence
2800 bar			
Bouchon écrou de serrage		Cône 0,38”	43-001
Coude		Cône 0,38”	43-200
Té		Cône 0,38”	43-300
Té manomètre		Cône 0,38” / Orifice manomètre cône 0,25”	43-301
Adapteur manomètre		Cône 0,38” / Orifice manomètre cône 0,25”	83-011
Raccord union		Cône 0,38”	43-400
Croix		Cône 0,38”	43-600
Ecrou de serrage avec bague		Cône 0,38”	43-701
Connecteur de manomètre		Cône 0,25”	43-704
Tube		100mm tube * Ø ext. 0,38” 200mm tube * Ø ext. 0,38” 300mm tube * Ø ext. 0,38”	45-116 45-126 45-136
	Uniquement 700 bar		
Adapteur		.38” F cone - ¼” M NPTF .38” F cone - ⅜” M NPTF	41-146 41-166
Adapteur		.38” F cone - ¼” F NPTF .38” F cone - ⅜” F NPTF	41-246 41-266
Adapteur		.38” M cone - ⅜” F NPTF	41-366

Note : Les raccords à cône 0,25” ont un filetage $^{9}/_{16}$”-18 ; à cône 0,38” un filetage ¾”-16 UNF.
* La longueur réelle des tubes est 19 mm plus courte que la longueur nominale indiquée. Ces dimensions font que la distance, de centre à centre, entre les valves et les raccords est un multiple de 100 mm.

Série P 11

Capacité du réservoir:
737 - 983 cm³

Débit à pression nominale:
0,61 - 2,49 cm³/course

Pression de travail maximale:
700 - 2800 bar

Les pompes très haute pression n'ont PAS de valve de pression de sécurité interne.

Pièce en acier inoxydable
Raccords ultra-haute pression entièrement en acier inoxydable, sauf l’adaptateur 41-366, en acier au carbone nickelé.

11-100
11-400

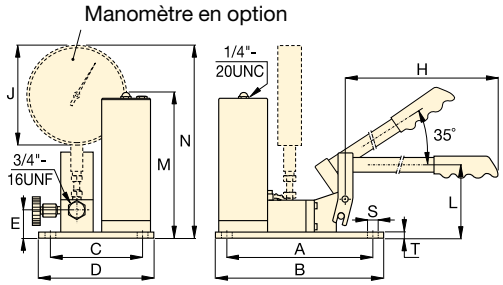

P-2282

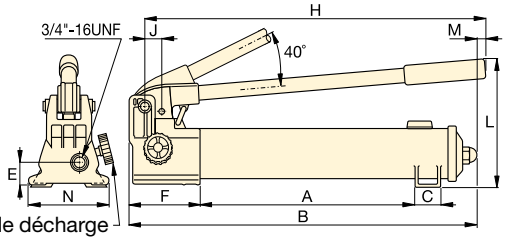

Course du piston (mm)	Dimensions (mm) A	B	C	D	E	F	H	J	L	M	N	S	T	(kg)	Référence
25,4	344	558	35	–	31	133	527	29	228	7	120	–	–	6,4	P-2282
19,8	240	266	151	177	45	–	635	162	114	237	314	7	9	10,0	11-100
19,8	240	266	151	177	45	–	635	162	114	237	314	7	9	10,0	11-400